КРАН ШАРОВОЙ ТРЕХХОДОВОЙ
КПР-Т3

Руководство по эксплуатации v. 2018-07-11 AAK

ОБЛАСТЬ ПРИМЕНЕНИЯ

Кран шаровой трехходовой КПР-Т3 предназначен для управления потоком рабочей среды в трубопроводе.

ОСОБЕННОСТИ

- Материалы:
  – корпуса крана – нержавеющая сталь,
  – уплотнения – PTFE.
- Рабочая температура: −20...+150°C.
- Рабочее давление: 0...1,6 МПа.
- Рабочая среда крана: пар, вода, горячая вода, воздух, инертные газы, природный газ, масла, азотная кислота, уксус.
- Тип крана: L (переключающий).
- Стандарт присоединения крана к приводу – ISO 5211.
- Простая установка.



ISO 5211



КПР-Т3



КПР-Т3
с ПРК



КПР-Т3
с ППР2



КПР-Т3
с ЭПР1



КПР-Т3
с ЭПР4

МОДИФИКАЦИИ

Модель	Ду, мм	Kv, м³/ч	Присоединение	Посадочный размер, мм	Вес, кг
КПР-Т3-015 GSP	15	20	½"	9×9	0,5
КПР-Т3-020 GSP	20	38	¾"	9×9	0,8
КПР-Т3-025 GSP	25	69	1"	11×11	1
КПР-Т3-032 GSP	32	93	1¼"	11×11	2,2
КПР-Т3-040 GSP	40	144	1½"	14×14	3,4
КПР-Т3-050 GSP	50	229	2"	14×14	4,4
КПР-Т3-065 GSP	65	404	2½"	17×17	6,9
КПР-Т3-080 GSP	80	573	3"	17×17	9,8
КПР-Т3-100 GSP	100	936	4"	19×19	16,6

Расшифровка обозначения на примере крана КПР-Т3-015 XYZ:
КПР-Т3 – модель крана.
015 – Ду, мм (диаметр условного отверстия).
X – присоединение: G – трубная резьба.
Y – материал корпуса: S – нержавеющая сталь.
Z – материал уплотнения: P – PTFE.

ТАБЛИЦА ВЫБОРА ПРИВОДА ДЛЯ КРАНА КПР-Т3

Модель крана	Посадочный размер, мм	Крутящий момент, Н·м	Модель привода				
			Ручной ПРК	Пневмоприводы		Электроприводы	
				ППР1	ППР2	ЭПР1	ЭПР4
КПР-Т3-015	9×9	10	ПРК-015, -020	ППР1-052	ППР2-040	ЭПР1-005	ЭПР4-010
КПР-Т3-020	9×9	12	ПРК-020	ППР1-063	ППР2-052	ЭПР1-005	ЭПР4-010
КПР-Т3-025	11×11	15	ПРК-025, -032	ППР1-063	ППР2-052	ЭПР1-008	ЭПР4-010
КПР-Т3-032	11×11	25	ПРК-032	ППР1-075	ППР2-063	ЭПР1-008	ЭПР4-010
КПР-Т3-040	14×14	35	ПРК-040, -050	ППР1-075	ППР2-063	ЭПР1-010	ЭПР4-010
КПР-Т3-050	14×14	45	ПРК-050	ППР1-092	ППР2-083	ЭПР1-015	ЭПР4-020
КПР-Т3-065	17×17	55	ПРК-065, -080	ППР1-105	ППР2-092	ЭПР1-015	ЭПР4-020
КПР-Т3-080	17×17	65	ПРК-080	ППР1-125	ППР2-105	ЭПР1-020	ЭПР4-020
КПР-Т3-100	19×19	92	ПРК-100	ППР1-140	ППР2-125	ЭПР1-020	ЭПР4-050

Рекомендуется устанавливать на кран либо соответствующий ему тип привода из таблицы, либо следующий за ним. Возможна установка и трех более мощных типов привода.

Например, на кран КПР-Т3-015 можно поставить ЭПР1-005 и ЭПР1-008, и при необходимости (срочная замена и т. д.) возможно установить и ЭПР1-010, -015, -020. Если посадочный размер привода больше посадочного размера крана, то нужно использовать переходник типа «звезда» ПП84, при необходимости в комбинации с переходником ПП44.

СХЕМА РАБОТЫ ТРЕХХОДОВОГО КРАНА L-ТИПА

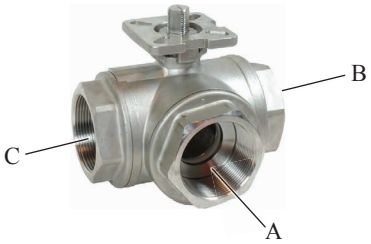

A. Вход.
B. Выход.
C. Выход

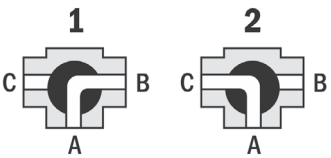

Положение 1: перекрыт выход C, поток движется в направлении A-B.
Положение 2: перекрыт выход B, поток движется в направлении A-C.

ГАБАРИТНЫЙ ЧЕРТЕЖ, РАЗРЕЗ И КОНСТРУКЦИЯ КРАНА

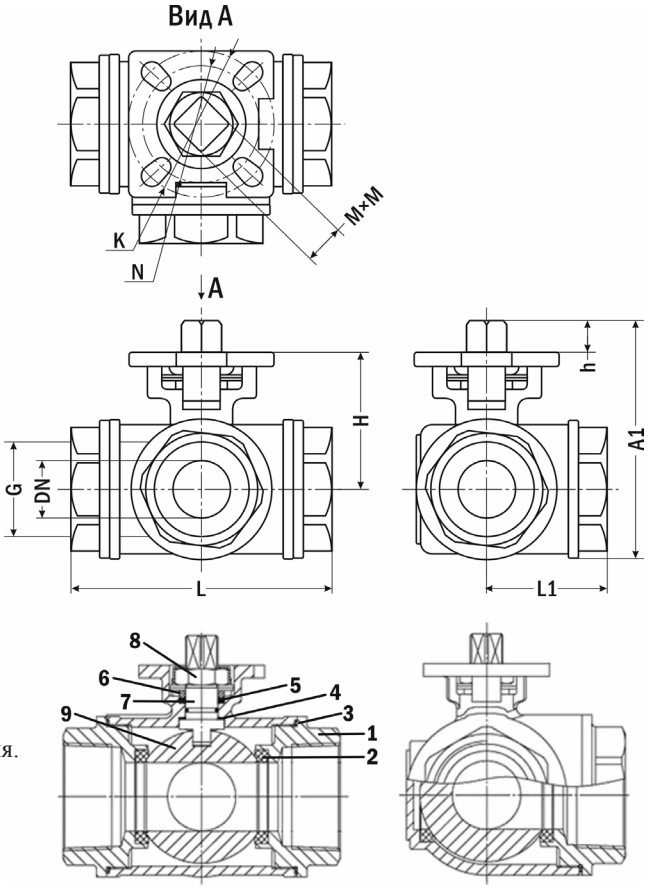

1. Корпус крана.
2, 3, 5, 6. Уплотнения.
4. Прокладка.
7. Шток.
8. Гайка.
9. Шар.

Модель	G	Размеры, мм								
		DN	A1	H	h	L	L1	N	K	M×M
КПР-Т3-015	½"	15	63	37	8,5	74	37	F03	F04	9×9
КПР-Т3-020	¾"	20	71	42	9	83	42	F03	F04	9×9
КПР-Т3-025	1"	25	83	60	12	90	43	F04	F05	11×11
КПР-Т3-032	1¼"	32	105	58	13	129	65	F04	F05	11×11
КПР-Т3-040	1½"	40	125	68	17	137	70	F05	F07	14×14
КПР-Т3-050	2"	50	136	75	18	152	75	F05	F07	14×14
КПР-Т3-065	2½"	65	161	86	20	185	94	F07	F10	17×17
КПР-Т3-080	3"	80	171,5	105	20	212	107	F07	F10	17×17
КПР-Т3-100	4"	100	206	130	22,5	254	128	F07	F10	19×19

МОНТАЖ ШАРОВОГО КРАНА

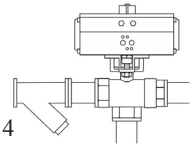
4

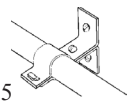
5

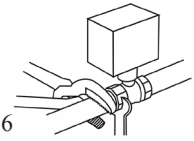
6

1. До начала монтажа произведите осмотр крана. При обнаружении дефектов и повреждений, полученных в результате неправильных транспортировки или хранения, ввод изделия в эксплуатацию без согласования с продавцом не допускается.
2. Не используйте шаровые краны на рабочие параметры, отличные от указанных в данном паспорте.
3. Выберите участок трубы, на котором будет установлен шаровой кран. Этот участок должен быть открыт для дальнейшего технического обслуживания крана.
4. Перед монтажом крана прочистите трубопроводы, т. к. попадание в кран инородных частиц может привести к выходу его из строя. Перед входным отверстием крана установите фильтр-грязевик.
5. Трубы с обоих концов крана надежно закрепите.
6. При затяжке трубных соединений применяйте контрусилие, т. е. используйте два гаечных ключа: на кране и на трубном соединении, как показано на рисунке. Не используйте кран как рычаг при монтаже!
7. Полностью отключите трубопроводную систему от подачи рабочей среды перед выполнением монтажа крана.
8. При монтаже шарового крана для дополнительной герметизации воспользуйтесь фум-лентой или промышленным герметиком, подходящими под конкретные условия эксплуатации крана.
9. Устанавливайте краны в положении от вертикального до горизонтального. Не допускается установка крана штоком вниз!
10. После установки шарового крана проверьте герметичность всех выполненных соединений.
11. Периодически осматривайте шаровые краны на предмет утечки рабочей среды.
12. Если кран практически постоянно работает в каком-то одном положении (закрыт/открыт), то периодически (2-4 раза в год) открывайте/закрывайте его. Это препятствует образованию отложений на поверхности шарообразного запорного элемента и увеличивает срок его службы.

ГАРАНТИЙНЫЕ ОБЯЗАТЕЛЬСТВА

Гарантийный срок составляет 12 месяцев от даты продажи. Поставщик не несет никакой ответственности за ущерб, связанный с повреждением изделия при транспортировке, в результате некорректного использования, а также в связи с модификацией или самостоятельным ремонтом изделия пользователем.

Генеральный дистрибьютор в России и сервис-центр

195265, г. Санкт-Петербург, а/я 70
Тел./факс: (812) 327-32-74
Интернет-магазин: ark5.ru

Кран шаровой трехходовой
КПР-Т3 _____,
с приводом _____.

Дата продажи: _____ ***М. П.***