# КРАН ШАРОВОЙ ФЛАНЦЕВЫЙ
# КПР-4Ф

**Руководство по эксплуатации v. 2018-09-07 AAK**

**Область применения**

Кран шаровой фланцевый КПР-4Ф предназначен для управления потоком рабочей среды в трубопроводе.

**Особенности:**

- ручное управление краном;
- для крана КПР-4Ф-050 при использовании монтажного крепежа КМКУ-62 возможна установка приводов с ISO 5211: ППР1-075, ППР2-063, ЭПР1-008, ЭПР4-010. Также возможна установка на кран КПР-4Ф-050 и трех более мощных типов приводов.



КПР-4Ф-050
(вид сверху)

**Рабочая среда:** пар, вода, горячая вода, воздух, инертные газы, масла.

**Материалы:**

- корпуса крана – чугун,
- уплотнения – PTFE.

**Рабочая температура клапана:** −20...+200°C.

**Рабочее давление:** 0...2,4 МПа.

**Присоединение:** фланцевое F½"...F4".

**Ду, мм:** 15...100.




КПР-4Ф-050 без КМКУ | КПР-4Ф-050 с КМКУ-62 | КПР-4Ф-050 с ПРК-065 | КПР-4Ф-050 с ППР2-063 | КПР-4Ф-050 с ЭПР1-008 | КПР-4Ф-050 с ЭПР4-010

## МОДИФИКАЦИИ

| Модель | Ду, мм | Kv, м³/ч | Посадочный размер, мм | Крутящий момент, Н·м | Присо-единение | Вес, кг |
|---|---|---|---|---|---|---|
| КПР-4Ф-015 FHP | 15 | 20 | 9×9 | 28 | F½" | 4 |
| КПР-4Ф-020 FHP | 20 | 38 | 9×9 | 28 | F¾" | 4 |
| КПР-4Ф-025 FHP | 25 | 69 | 11×11 | 30 | F1" | 6 |
| КПР-4Ф-032 FHP | 32 | 93 | 11×11 | 30 | F1¼" | 9 |
| КПР-4Ф-040 FHP | 40 | 144 | 14×14 | 38 | F1½" | 10 |
| КПР-4Ф-050 FHP | 50 | 229 | 17×17* | 45 | F2" | 9,2 |
| КПР-4Ф-065 FHP | 65 | 404 | 19×19 | 60 | F2½" | 19 |
| КПР-4Ф-080 FHP | 80 | 573 | 19×19 | 84 | F3" | 31 |
| КПР-4Ф-100 FHP | 100 | 936 | 22×22 | 120 | F4" | 23,7 |

Расшифровку обозначения модификации крана см. на с. 2.

*Посадочный размер крана КПР-4Ф-050: без КМКУ – 17×17 мм, с КМКУ – 14×14 мм.

**Расшифровка обозначения на примере крана КПР-4Ф-015 XYZ:**
КПР-4Ф – модель крана.
015 – Ду, мм (диаметр условного отверстия).
X – присоединение: F – фланцевое.
Y – материал корпуса: H – чугун.
Z – материал уплотнения: P – PTFE.

## ТАБЛИЦА ВЫБОРА РУЧНОГО ПРИВОДА ПРК ДЛЯ КРАНА КПР-4Ф

| Модель крана | Посадочный размер, мм | Крутящий момент, Н·м | Модель ручного привода ПРК |
|---|---|---|---|
| КПР-4Ф-015 | 9×9 | 28 | ПРК-015, -020 |
| КПР-4Ф-020 | 9×9 | 28 | ПРК-020 |
| КПР-4Ф-025 | 11×11 | 30 | ПРК-025, -032 |
| КПР-4Ф-032 | 11×11 | 30 | ПРК-032 |
| КПР-4Ф-040 | 14×14 | 38 | ПРК-040, -050 |
| КПР-4Ф-050 | 17×17 | 45 | ПРК-065, -080 |
| КПР-4Ф-065 | 19×19 | 60 | ПРК-100 |
| КПР-4Ф-080 | 19×19 | 84 | ПРК-100 |
| КПР-4Ф-100 | 22×22 | 120 | – |

## КОНСТРУКЦИЯ И РАЗРЕЗ КРАНА

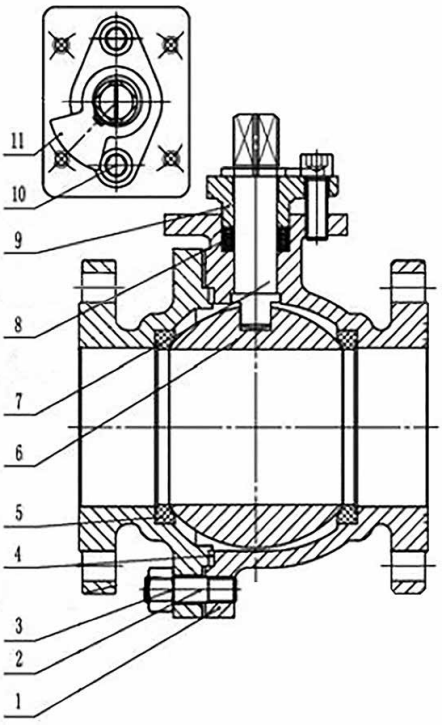


1. Корпус крана.
2. Болт.
3. Гайка.
4. Уплотнение корпуса.
5. Уплотнение шара.
6. Шар.
7. Шток.
8. Уплотнение.
9. Сальник.
10. Крепежный болт.
11. Индикатор положения.

## ГАБАРИТНЫЙ ЧЕРТЕЖ

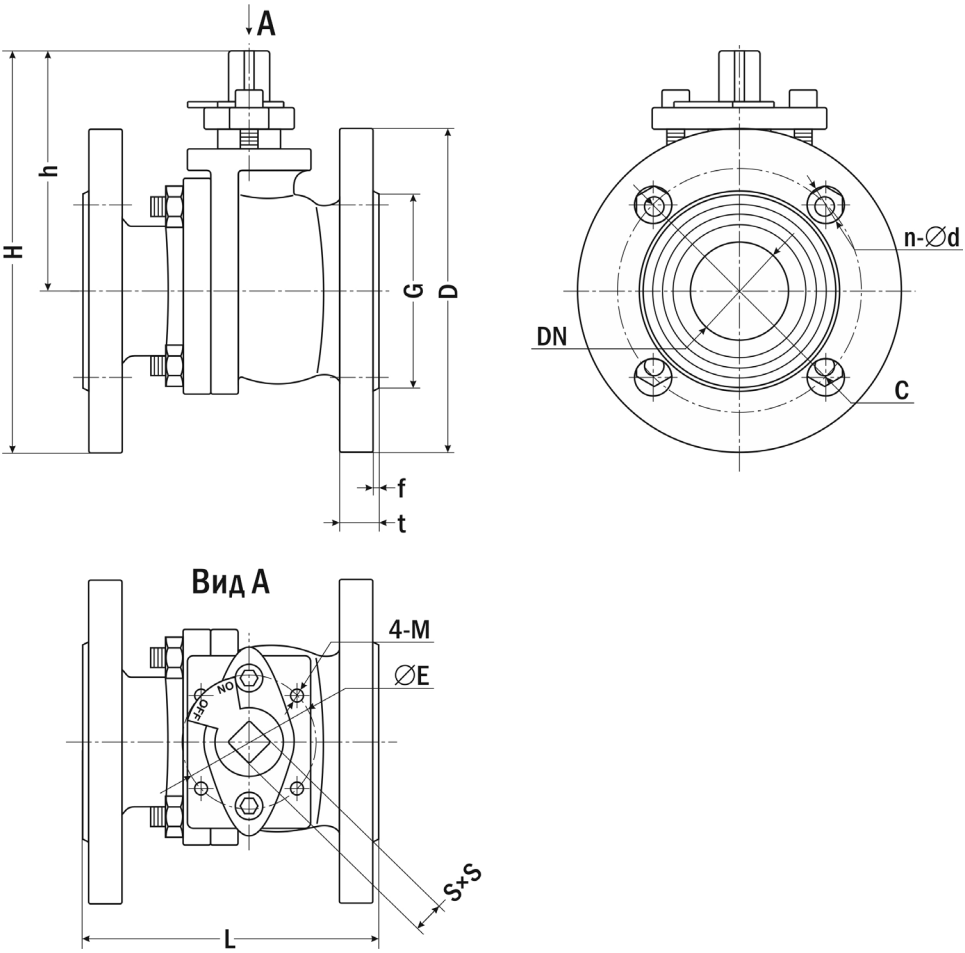


| Модель | Размеры, мм | | | | | | | | | | | | |
|---|---|---|---|---|---|---|---|---|---|---|---|---|---|
| | DN | C | D | E | f | G | h | H | L | M | S×S | n-∅d | t |
| КПР-4Ф-015 | 15 | 65 | 95 | 42 | 2 | 45 | 88 | 135,5 | 115 | M5 | 9×9 | 4-∅14 | 14 |
| КПР-4Ф-020 | 20 | 75 | 105 | 42 | 2 | 58 | 100 | 150 | 120 | M5 | 9×9 | 4-∅14 | 16 |
| КПР-4Ф-025 | 25 | 85 | 115 | 42 | 2 | 68 | 103 | 165,5 | 125 | M5 | 11×11 | 4-∅14 | 16 |
| КПР-4Ф-032 | 32 | 100 | 140 | 50 | 2 | 78 | 120 | 187,5 | 130 | M6 | 11×11 | 4-∅19 | 18 |
| КПР-4Ф-040 | 40 | 110 | 150 | 50 | 3 | 88 | 130 | 200 | 140 | M6 | 14×14 | 4-∅19 | 18 |
| КПР-4Ф-050 | 50 | 125 | 165 | 70 | 3 | 99 | 124 | 206,5 | 150 | M8 | 17×17 | 4-∅19 | 20 |
| КПР-4Ф-065 | 65 | 145 | 185 | 102 | 3 | 122 | 174 | 244 | 170 | M10 | 19×19 | 4-∅19 | 20 |
| КПР-4Ф-080 | 80 | 160 | 200 | 102 | 3 | 138 | 187 | 279,5 | 180 | M10 | 19×19 | 8-∅19 | 22 |
| КПР-4Ф-100 | 100 | 180 | 218 | 102 | 3 | 155 | 195 | 304 | 192 | M10 | 22×22 | 8-∅19 | 24 |

## МОНТАЖ ШАРОВОГО КРАНА

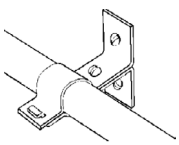

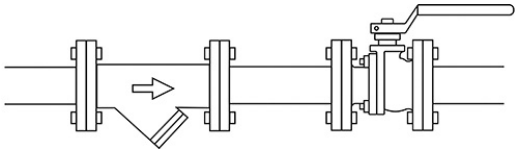

1. До начала монтажа произведите осмотр крана. При обнаружении дефектов или повреждений, полученных в результате неправильных транспортировки или хранения, ввод крана в эксплуатацию не допускается.
2. Перед монтажом крана прочистите трубопроводы, т.к. попадание в кран инородных частиц может привести к выходу его из строя. Перед входным отверстием крана установите фильтр-грязевик типа ФС-УФ или ФС-У.
3. Трубы с обоих концов крана надежно закрепите.
4. Кран устанавливайте в положении от вертикального до горизонтального. Не допускается установка крана штоком вниз!
5. Трубопровод и кран проверьте на соосность.
6. Установку крана производите между трубопроводными фланцами с использованием уплотнителей. Фланцевые присоединения затягивайте равномерно, в три или четыре подхода, последовательностью «крест-накрест». Через некоторое время после начала эксплуатации крана может понадобиться дополнительная подтяжка соединений.
7. Регулярно проводите технические осмотры шаровых кранов. Период между осмотрами не должен быть более 6 месяцев.
8. Если кран практически постоянно работает в каком-то одном положении (закрыт/открыт), то периодически (хотя бы раз в месяц) открывайте/закрывайте его. Это препятствует образованию отложений на поверхности шарообразного запорного элемента и увеличивает срок его службы.

## ГАРАНТИЙНЫЕ ОБЯЗАТЕЛЬСТВА

Гарантийный срок составляет 12 месяцев от даты продажи. Поставщик не несет никакой ответственности за ущерб, связанный с повреждением изделия при транспортировке, в результате некорректного использования, а также в связи с модификацией или самостоятельным ремонтом изделия пользователем.

***Генеральный дистрибьютор в России и сервис-центр***

***195265, г. Санкт-Петербург, а/я 70***
***Тел./факс: (812) 327-32-74***
***Интернет-магазин: ark5.ru***

Кран шаровой фланцевый
КПР-4Ф _____
с приводом _____.

***Дата продажи: _____***

***М. П.***