КРАН ШАРОВОЙ ФЛАНЦЕВЫЙ
КПР-3Ф

Руководство по эксплуатации v. 2018-07-09 AAK

ОБЛАСТЬ ПРИМЕНЕНИЯ

Кран шаровой фланцевый КПР-3Ф предназначен для управления потоком рабочей среды в трубопроводе.

ОСОБЕННОСТИ



ISO 5211

- Материалы:
  – корпуса крана – нержавеющая сталь,
  – уплотнения – PTFE.
- Рабочая температура: −20...+150°C.
- Рабочее давление: 0...1,6 МПа.
- Рабочая среда крана: пар, вода, горячая вода, воздух, инертные газы, природный газ, масла, азотная кислота, уксус.
- Стандарт присоединения крана к приводу – ISO 5211.
- Простая установка.



КПР-3Ф



КПР-3Ф с ПРК



КПР-3Ф с ППР2



КПР-3Ф с ЭПР1



КПР-3Ф с ЭПР4

МОДИФИКАЦИИ

Модель	Ду, мм	Kv, м³/ч	Присоединение	Посадочный размер, мм	Вес, кг
КПР-3Ф-015 FSP	15	20	F½"	9×9	2,2
КПР-3Ф-020 FSP	20	38	F¾"	9×9	2,3
КПР-3Ф-025 FSP	25	69	F1"	11×11	2,9
КПР-3Ф-032 FSP	32	93	F1¼"	11×11	4,4
КПР-3Ф-040 FSP	40	144	F1½"	14×14	5,4
КПР-3Ф-050 FSP	50	229	F2"	14×14	7,5
КПР-3Ф-065 FSP	65	404	F2½"	17×17	11
КПР-3Ф-080 FSP	80	573	F3"	17×17	15
КПР-3Ф-100 FSP	100	936	F4"	19×19	22

Расшифровка обозначения на примере крана КПР-3Ф-015 XYZ:
КПР-3Ф – модель крана.
015 – Ду, мм (диаметр условного отверстия).
X – присоединение: F – фланцевое.
Y – материал корпуса: S – нержавеющая сталь.
Z – материал уплотнения: P – PTFE.

ТАБЛИЦА ВЫБОРА ПРИВОДА ДЛЯ КРАНА КПР-3Ф

Модель крана	Посадочный размер, мм	Крутящий момент, Н·м	Модель привода				
			Ручной ПРК	Пневмоприводы		Электроприводы	
				ППР1	ППР2	ЭПР1	ЭПР4
КПР-3Ф-015	9×9	6	ПРК-015, -020	ППР1-063	ППР2-052	ЭПР1-003	ЭПР4-010
КПР-3Ф-020	9×9	8	ПРК-020	ППР1-063	ППР2-052	ЭПР1-005	ЭПР4-010
КПР-3Ф-025	11×11	12	ПРК-025, -032	ППР1-075	ППР2-063	ЭПР1-005	ЭПР4-010
КПР-3Ф-032	11×11	13	ПРК-032	ППР1-075	ППР2-063	ЭПР1-005	ЭПР4-010
КПР-3Ф-040	14×14	15	ПРК-040, -050	ППР1-083	ППР2-075	ЭПР1-008	ЭПР4-010
КПР-3Ф-050	14×14	17	ПРК-050	ППР1-092	ППР2-083	ЭПР1-010	ЭПР4-020
КПР-3Ф-065	17×17	36	ПРК-065, -080	ППР1-105	ППР2-092	ЭПР1-015	ЭПР4-020
КПР-3Ф-080	17×17	52	ПРК-080	ППР1-125	ППР2-105	ЭПР1-020	ЭПР4-050
КПР-3Ф-100	19×19	82	ПРК-100	ППР1-140	ППР2-125	ЭПР1-040	ЭПР4-050

Рекомендуется устанавливать на кран либо соответствующий ему тип привода из таблицы, либо следующий за ним. Возможна установка и трех более мощных типов привода.

Например, на кран КПР-3Ф-015 можно поставить ЭПР1-003 и ЭПР1-005, и при необходимости (срочная замена и т. д.) возможно установить и ЭПР1-008, -010, -015. Если посадочный размер привода больше посадочного размера крана, то нужно использовать переходник типа «звезда-квадрат» ПП84, при необходимости в комбинации с переходником «квадрат-квадрат» ПП44.

ГАБАРИТНЫЕ И ПРИСОЕДИНИТЕЛЬНЫЕ РАЗМЕРЫ

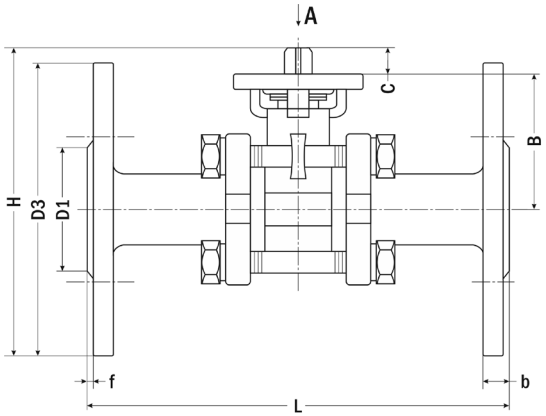

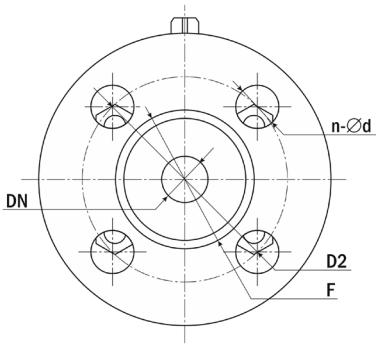

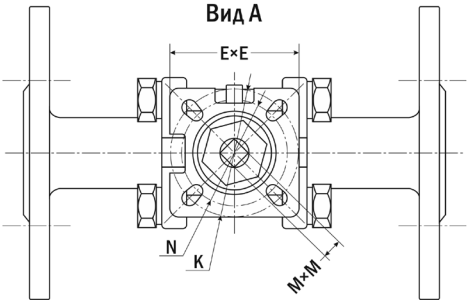

Модель	F	Размеры, мм														
		DN	B	b	C	D1	D2	D3	n-∅d	E×E	f	H	L	N	K	M×M
КПР-3Ф-015	F½"	15	47	14	9	45	65	95	4-14	43	2	99	136	F03	F04	9×9
КПР-3Ф-020	F¾"	20	53	12	9,5	58	75	105	4-14	43	2	110	150	F03	F04	9×9
КПР-3Ф-025	F1"	25	58	12	12	65	85	115	4-14	50	2	123	157	F04	F05	11×11
КПР-3Ф-032	F1¼"	32	65	15	12	75	100	132	4-18	50	2	150	174	F04	F05	11×11
КПР-3Ф-040	F1½"	40	80	14	15	86	110	145	4-18	68	2	162	195	F05	F07	14×14
КПР-3Ф-050	F2"	50	85	15,5	15	102	125	156	4-18	68	2	168	222	F05	F07	14×14
КПР-3Ф-065	F2½"	65	117	17,5	19	114	145	178	4-18	93	2,5	220	285	F07	F10	17×17
КПР-3Ф-080	F3"	80	117	19	20	138	160	200	8-18	93	2,5	210	299	F07	F10	17×17
КПР-3Ф-100	F4"	100	154	19	21	156	190	210	8-18	93	2,5	275	347	F07	F10	19×19

МОНТАЖ КРАНА

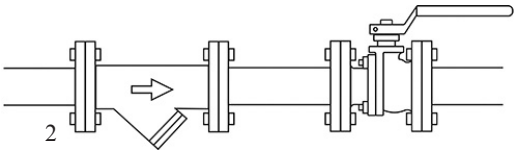

2

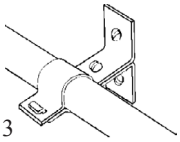

3

1. До начала монтажа произведите осмотр крана. При обнаружении дефектов или повреждений, полученных в результате неправильных транспортировки или хранения, ввод крана в эксплуатацию не допускается.
2. Перед монтажом крана прочистите трубопроводы, т.к. попадание в кран инородных частиц может привести к выходу его из строя. Перед входным отверстием крана установите фильтр-грязевик.
3. Трубы с обоих концов крана надежно закрепите.
4. Трубопровод и кран проверьте на соосность.
5. Установку крана производите между трубопроводными фланцами с использованием уплотнителей. Фланцевые присоединения затягивайте равномерно, в три или четыре подхода, последовательностью «крест-накрест». Через некоторое время после начала эксплуатации крана может понадобиться дополнительная подтяжка соединения.
6. Кран устанавливайте в положении от вертикального до горизонтального. Не допускается установка крана штоком вниз!
7. Регулярно проводите технические осмотры шаровых кранов. Период между осмотрами не должен быть более 6 месяцев.
8. Если кран практически постоянно работает в каком-то одном положении (закрыт/открыт), то периодически (2-4 раза в год) открывайте/закрывайте его. Это препятствует образованию отложений на поверхности шарообразного запорного элемента и увеличивает срок его службы.

ГАРАНТИЙНЫЕ ОБЯЗАТЕЛЬСТВА

Гарантийный срок составляет 12 месяцев от даты продажи. Поставщик не несет никакой ответственности за ущерб, связанный с повреждением изделия при транспортировке, в результате некорректного использования, а также в связи с модификацией или самостоятельным ремонтом изделия пользователем.

Генеральный дистрибьютор в России и сервис-центр

195265, г. Санкт-Петербург, а/я 70
Тел./факс: (812) 327-32-74
Интернет-магазин: ark5.ru

Кран шаровой фланцевый
КПР-3Ф _____,
с приводом _____.

Дата продажи: _____

М. П.