КРАН ШАРОВОЙ ФЛАНЦЕВЫЙ
КПР-1Ф

Руководство по эксплуатации v. 2019-01-11 AAK

Область применения

Кран шаровой фланцевый КПР-1Ф предназначен для управления потоком рабочей среды в трубопроводе.

Особенности:

- стандарт присоединения крана к приводу – ISO 5211;
- тип привода – ручной, пневмо- или электропривод;
- простая и надежная конструкция;
- простая установка;
- долгий срок службы.



ISO 5211

Рабочая среда: пар, вода, горячая вода, воздух, инертные газы, масла, природный газ, азотная кислота, уксус.

Материалы:

- корпуса крана – нержавеющая сталь,
- уплотнения – PTFE.

Рабочая температура: −20...+150°C.

Рабочее давление: 0...1,6 МПа.

Присоединение: фланцевое F½"...F4".

Ду, мм: 15...100.



КПР-1Ф-050
без привода



КПР-1Ф-050
с ПРК-050



КПР-1Ф
с ППР2-063



КПР-1Ф
с ЭПР1-008



КПР-1Ф
с ЭПР4-010

МОДИФИКАЦИИ

Модель	Ду, мм	Kv, м³/ч	Присоединение	Посадочный размер, мм	Вес, кг
КПР-1Ф-015 FSP	15	20	F½"	9×9	1,1
КПР-1Ф-020 FSP	20	38	F¾"	9×9	1,4
КПР-1Ф-025 FSP	25	69	F1"	11×11	1,8
КПР-1Ф-032 FSP	32	93	F1¼"	11×11	3
КПР-1Ф-040 FSP	40	144	F1½"	14×14	4
КПР-1Ф-050 FSP	45	229	F2"	14×14	5
КПР-1Ф-065 FSP	65	404	F2½"	17×17	7,5
КПР-1Ф-080 FSP	80	573	F3"	17×17	10,1
КПР-1Ф-100 FSP	100	936	F4"	19×19	12,5

Расшифровка обозначения на примере крана КПР-1Ф-015 XYZ:

КПР-1Ф – модель крана.
015 – Ду, мм (диаметр условного отверстия).
X – присоединение: F – фланцевое.
Y – материал корпуса: S – нержавеющая сталь.
Z – материал уплотнения: P – PTFE.

ТАБЛИЦА ВЫБОРА ПРИВОДА ДЛЯ КРАНА КПР-1Ф

Модель крана	Посадочный размер, мм	Крутящий момент, Н·м	Модель привода				
			Ручка ПРК	Пневмоприводы		Электроприводы	
				ППР1	ППР2	ЭПР1	ЭПР4
КПР-1Ф-015	9×9	12	-015, -020	-040	-040	–	–
КПР-1Ф-020	9×9	15	-020	-052	-040	-003	–
КПР-1Ф-025	11×11	18	-025, -032	-052	-052	-003	-010
КПР-1Ф-032	11×11	20	-032	-063	-052	-003	-010
КПР-1Ф-040	14×14	35	-040, -050	-063	-063	-008	-010
КПР-1Ф-050	14×14	48	-050	-075	-063	-008	-010
КПР-1Ф-065	17×17	55	-065, -080	-083	-083	-015	-020
КПР-1Ф-080	17×17	85	-080	-092	-083	-015	-020
КПР-1Ф-100	19×19	110	-100	-105	-105	-060	-020

Рекомендуется устанавливать на кран либо соответствующий ему тип привода ППР или ЭПР из таблицы, либо следующий за ним. Для ППР возможна установка и двух более мощных типов привода.

Например, на кран КПР-1Ф-015 можно поставить ППР1-040, а при необходимости (высокое давление среды, срочная замена и т. д.) возможно установить и ППР1-052, -063. Если посадочный размер привода больше посадочного размера крана, то нужно использовать переходник типа «звезда-квадрат» ПП84, при необходимости в комбинации с переходником «квадрат-квадрат» ПП44.

КОНСТРУКЦИЯ КРАНА

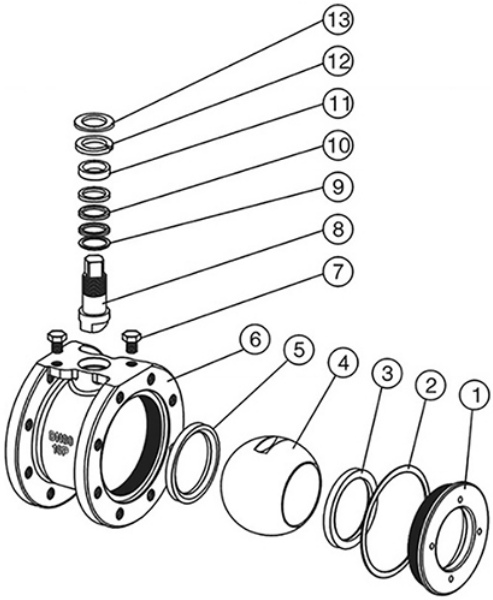

1. Крышка.
2, 9, 10, 13. Шайбы.
3, 5. Уплотнения.
4. Шар.
6. Корпус.
7. Болты.
8. Шток.
11. Вкладыш.
12. Пружина.

ГАБАРИТНЫЙ ЧЕРТЕЖ И РАЗРЕЗ КРАНА

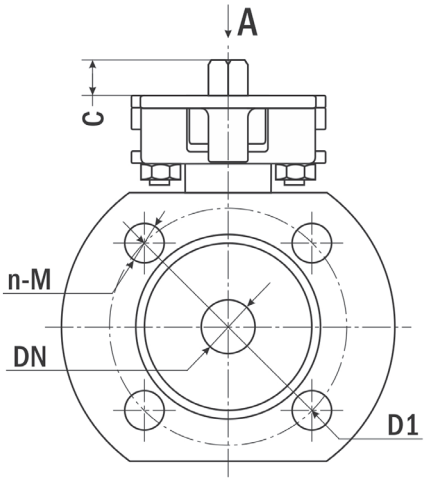

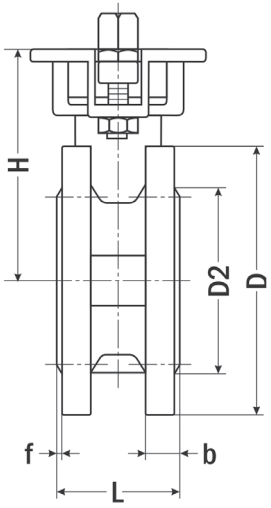

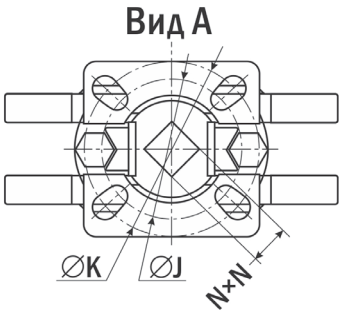

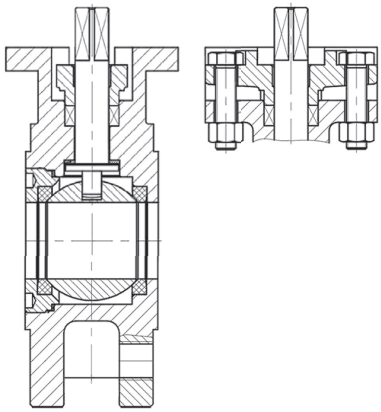

Модель	DN	Размеры, мм											
		b	C	D	D1	D2	f	∅J	H	∅K	L	n-M	N×N
КПР-1Ф-015	15	10	10	75	65	50	2	42 (F04)	60	50 (F05)	35	4-12	9×9
КПР-1Ф-020	20	11	10	105	75	60	2	42 (F04)	65	50 (F05)	40	4-12	9×9
КПР-1Ф-025	25	13	13	93	85	70	2	42 (F04)	69	50 (F05)	43	4-12	11×11
КПР-1Ф-032	32	15	12	135	100	85	2	42 (F04)	75	50 (F05)	55	4-16	11×11
КПР-1Ф-040	40	16	15	145	110	90	2	50 (F05)	84	70 (F07)	65	4-16	14×14
КПР-1Ф-050	45	16	16	131	126	105	3	50 (F05)	92	70 (F07)	69	4-16	14×14
КПР-1Ф-065	65	18	18	180	144	125	3	70 (F07)	108	102 (F10)	95	4-16	17×17
КПР-1Ф-080	80	21	23	178	160	138	4	70 (F07)	120	102 (F10)	120	8-16	17×17
КПР-1Ф-100	100	22	20	215	180	170	3	70 (F07)	130	102 (F10)	140	8-16	19×19

МОНТАЖ ШАРОВОГО ФЛАНЦЕВОГО КРАНА

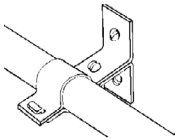

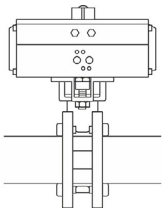

1. До начала монтажа произведите осмотр крана. При обнаружении дефектов и повреждений, полученных в результате неправильных транспортировки или хранения, ввод изделия в эксплуатацию без согласования с продавцом не допускается.
2. Выберите участок трубы, на котором будет установлен шаровой кран. Этот участок должен быть открыт для дальнейшего технического обслуживания крана.
3. Перед монтажом полностью отключите трубопроводную систему от подачи рабочей среды и надежно закрепите трубы с обоих концов крана.
4. Прочистите трубопроводы, т. к. попадание в кран инородных частиц может привести к выходу его из строя. Перед входным отверстием крана установите фильтр-грязевик типа ФС-УФ или ФС-У.
5. Трубопровод и шаровой кран проверьте на соосность.
6. Краны допускается устанавливать в положении от вертикального до горизонтального. Не допускается установка крана штоком вниз!
7. Установку крана производите между трубопроводными фланцами с использованием уплотнителей. Фланцевые присоединения затягивайте равномерно, в три или четыре подхода, последовательностью «крест-накрест». Через некоторое время после начала эксплуатации может понадобиться дополнительная подтяжка соединения.
8. После установки шарового крана проверьте герметичность всех выполненных соединений.
9. Не используйте шаровые краны в системах с отличными от указанных в данном паспорте рабочими параметрами.
10. Периодически осматривайте краны на предмет утечки рабочей среды.
11. Если кран практически постоянно работает в каком-то одном положении (закрыт/открыт), то периодически (хотя бы раз в месяц) открывайте/закрывайте его. Это препятствует образованию отложений на поверхности шарообразного запорного элемента и увеличивает срок его службы.

ГАРАНТИЙНЫЕ ОБЯЗАТЕЛЬСТВА

Гарантийный срок составляет 12 месяцев от даты продажи. Поставщик не несет никакой ответственности за ущерб, связанный с повреждением изделия при транспортировке, в результате некорректного использования, а также в связи с модификацией или самостоятельным ремонтом изделия пользователем.

Генеральный дистрибьютор в России и сервис-центр

195265, г. Санкт-Петербург, а/я 70
Тел./факс: (812) 327-32-74
Интернет-магазин: ark5.ru

Кран шаровой фланцевый
КПР-1Ф _____,
с приводом _____.

Дата продажи: _____

М. П.